Yale®
People. Products. Productivity.™

Серия VX

Дизельные и газовые погрузчики

8 000 кг / 9 000 кг

- Система управления автопогрузчиком Intellix Vehicle System Manager
- Шинная технология Canbus
- Трансмиссия Techtronix 332
- Погруженные в масло тормоза
- Мини-рычаги Yale AccuTouch™
- Бортовая система диагностики

Размеры погрузчика

$$Ast = Wa + R + a = Wa + (\sqrt{l_6 + x})^2 + (b_{12}/2 - b_{13})^2 + a$$

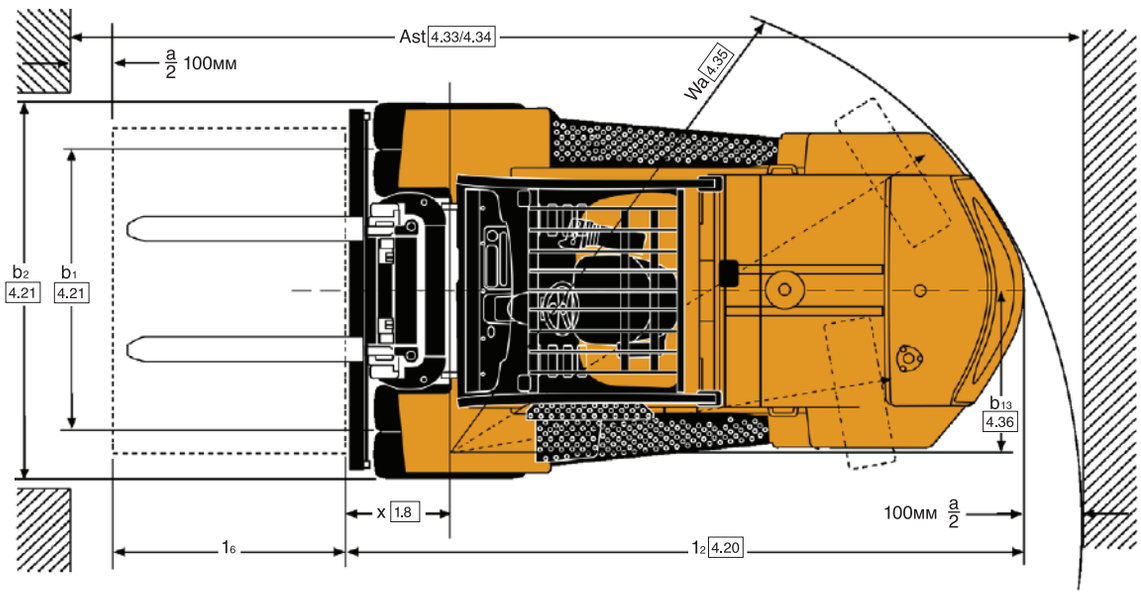

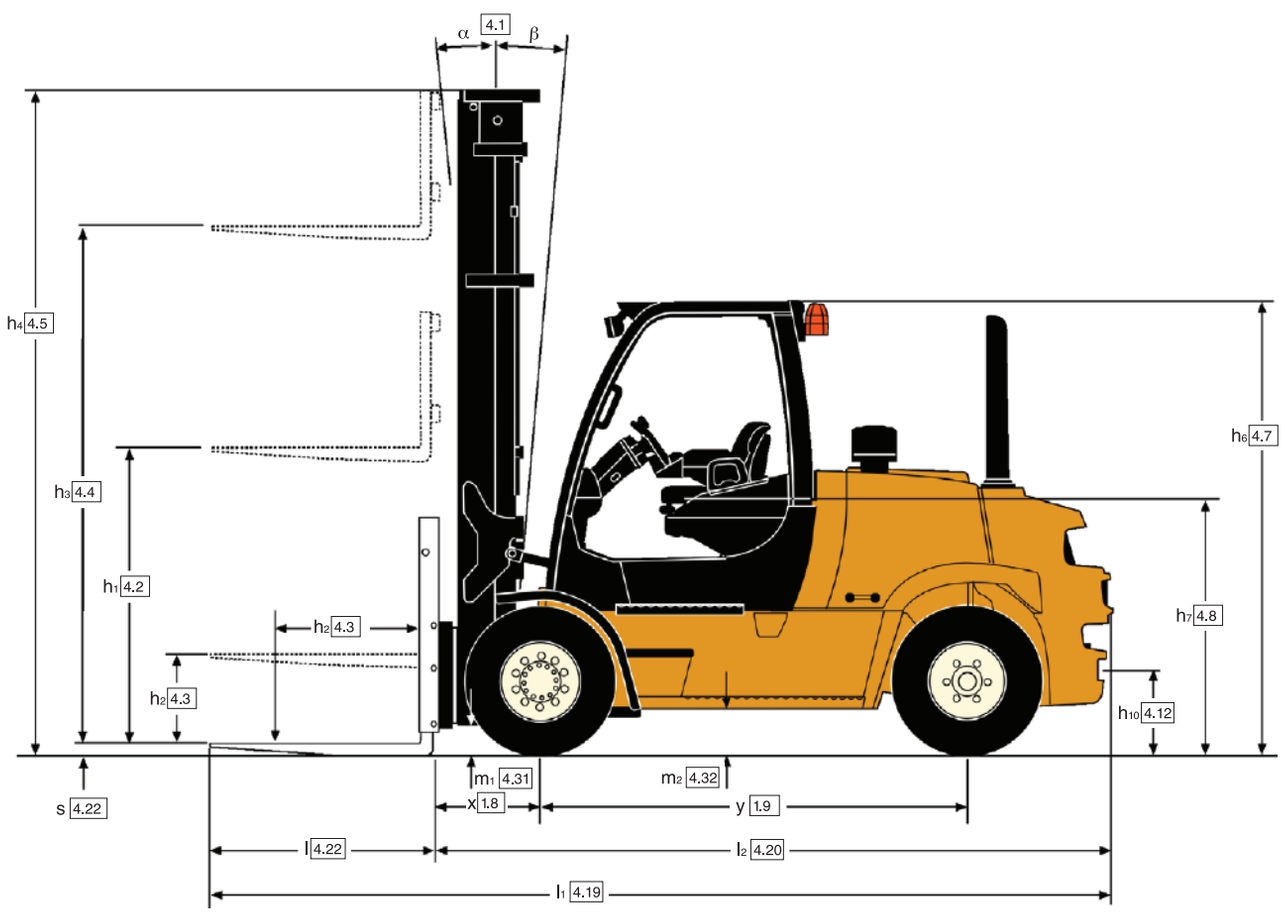

GDP/GLP 80VX6 Характеристики мачты и данные по грузоподъемности (кг) - Пневматические шины

Модель							GDP/GLP 80VX6					
Размер шин, передние							Двойные ведущие колеса		Двойные ведущие колеса		Двойные ведущие колеса	
Габаритная ширина, передние колеса							с кареткой		с кареткой + механизм бокового смещения		с кареткой + позиционер вил с мех. боков. смещения	
Мачта	h_1 (мм)	h_2+s (мм)	h_3 (мм)	h_4 (мм)	Наклон		Центр тяжести 600 мм		Центр тяжести 600 мм		Центр тяжести 600 мм	
					вп.	наз.	Грузоподъемность при макс. высоте (кг)	Грузоподъемность при высоте подъема (кг/мм)	Грузоподъемность при макс. высоте (кг)	Грузоподъемность при высоте подъема (кг/мм)	Грузоподъемность при макс. высоте (кг)	Грузоподъемность при высоте подъема (кг/мм)
2-х секционная (LFL)	2712	-	3065	4225	5	9	8000	-	7580	-	7530	-
	2962	-	3565	4725	5	9	8000	-	7570	-	7520	-
	3462	-	4565	5725	5	9	8000	-	7540	-	7500	-
	3962	-	5565	6725	5	9	8000	-	7520	-	7470	-
	4212	-	6065	7225	5	9	7710	8000 до 5815	7240	7510 до 5815	7200	7460 до 5815
3-х секционная (LFL)	2702	1565	4615	5952	5	6	8000	-	7560	-	7530	-
	3002	1865	5515	6852	5	6	8000	-	7540	-	7510	-
	3152	2015	5965	7302	5	6	7940	8000 до 5915	7480	7530 до 5915	7450	7500 до 5915

GDP/GLP 80VX9 Характеристики мачты и данные по грузоподъемности (кг) - Пневматические шины

Модель							GDP/GLP 80VX9					
Размер шин, передние							Двойные ведущие колеса		Двойные ведущие колеса		Двойные ведущие колеса	
Габаритная ширина, передние колеса							с кареткой		с кареткой + механизм бокового смещения		с кареткой + позиционер вил с мех. боков. смещения	
Мачта	h_1 (мм)	h_2+s (мм)	h_3 (мм)	h_4 (мм)	Наклон		Центр тяжести 900 мм		Центр тяжести 900 мм		Центр тяжести 900 мм	
					вп.	наз.	Грузоподъемность при макс. высоте (кг)	Грузоподъемность при высоте подъема (кг/мм)	Грузоподъемность при макс. высоте (кг)	Грузоподъемность при высоте подъема (кг/мм)	Грузоподъемность при макс. высоте (кг)	Грузоподъемность при высоте подъема (кг/мм)
2-х секционная (LFL)	2712	-	3065	4398	5	9	8000	-	7580	-	7550	-
	2962	-	3565	4898	5	9	8000	-	7560	-	7530	-
	3462	-	4565	5898	5	9	8000	-	7530	-	7500	-
	3962	-	5565	6898	5	9	7920	8000 до 5265	7420	7500 до 5265	7390	7460 до 5265
	4212	-	6065	7398	5	9	7770	8000 до 5265	7270	7480 до 5265	7240	7440 до 5265
3-х секционная (LFL)	2702	1405	4615	5952	5	6	8000	-	7560	-	7530	-
	3002	1705	5515	6852	5	6	7770	8000 до 5365	7320	7530 до 4615	7290	7500 до 6515
	3152	1855	5965	7302	5	6	7650	8000 до 5365	7180	7510 до 4615	7150	7480 до 4615

GDP/GLP 90VX6 Характеристики мачты и данные по грузоподъемности (кг) - Пневматические шины

Модель							GDP/GLP 90VX6					
Размер шин, передние							Двойные ведущие колеса		Двойные ведущие колеса		Двойные ведущие колеса	
Габаритная ширина, передние колеса							с кареткой		с кареткой + механизм бокового смещения		с кареткой + позиционер вил с мех. боков. смещения	
Мачта	h_1 (мм)	h_2+s (мм)	h_3 (мм)	h_4 (мм)	Наклон		Центр тяжести 600 мм		Центр тяжести 600 мм		Центр тяжести 600 мм	
					вп.	наз.	Грузоподъемность при макс. высоте (кг)	Грузоподъемность при высоте подъема (кг/мм)	Грузоподъемность при макс. высоте (кг)	Грузоподъемность при высоте подъема (кг/мм)	Грузоподъемность при макс. высоте (кг)	Грузоподъемность при высоте подъема (кг/мм)
2-х секционная (LFL)	2712	-	3065	4225	5	9	9000	-	8500	-	8460	-
	2962	-	3565	4725	5	9	9000	-	8490	-	8440	-
	3462	-	4565	5725	5	9	9000	-	8470	-	8420	-
	3962	-	5565	6725	5	9	8720	9000 до 5315	8190	8450 до 5315	8140	8400 до 5315
	4212	-	6065	7225	5	9	8120	9000 до 5315	7620	8440 до 5315	7570	8390 до 5315
3-х секционная (LFL)	2702	1565	4615	5952	5	6	9000	-	8500	-	8470	-
	3002	1865	5515	6852	5	6	8830	9000 до 5365	8320	8480 до 5365	8290	8450 до 5365
	3152	2015	5965	7302	5	6	8300	9000 до 5365	7810	8470 до 5365	7780	8430 до 5365

Номинальная грузоподъемность по сравнению с Центром тяжести груза

Конфигурация погрузчика

2-х секционная мачта LFL F80 на моделях HNHL (MFH 5565 мм) 80VX6.

2-х секционная мачта LFL F80 на моделях HNHL (MFH 5315 мм) 90VX6.

2-х секционная мачта LFL F90 на моделях HNHL (MFH 5065 мм) 80VX9.

СТАНДАРТНАЯ Г-ОБРАЗНАЯ КАРЕТКА 2030 мм с ограждением каретки

Базовая модель погрузчика:
DSL с 3-х скоростной основной трансмиссией, ограждением безопасности и цельнолитыми пневматическими шинами.

Номинальные значения получены путем расчетов на основании приведенных ниже значений длины вил:

	Центр тяжести груза (мм)	Длина вил (мм)
Все модели	500 до 700	1200
	Выше 700 до 1000	1500
	Выше 1000 до 1200	1800
	Выше 1220	2400

Примечание:
Для достижения максимально возможной грузоподъемности погрузчиков при центрах тяжести более 1000 мм на модели GDP/GLP 80VX9 и более 1300 мм на модели GDP/GLP 90VX6 необходимы специальные вилы с более высокой номинальной грузоподъемностью.

VDI 2198 - общие технические характеристики

Отличительный признак	1.1	Производитель (сокращенное наименование)		Yale	Yale	Yale	Ya
	1.2	Тип производителя		**GDP 80 VX6**	**GDP 80 VX6**	**GDP 80 VX9**	**G**
		Модель двигателя / модель трансмиссии		Cummins 3,3L Techtronix 332	Kubota 3,8L Techtronix 332 / Techtronix 332+	Cummins 3,3L Techtronix 332	K / T
		Модель		Base	Value / Productivity	Base	Va
		Тип тормозной системы		Маслоохлаждаемые	Маслоохлаждаемые	Маслоохлаждаемые	M
	1.3	Тип привода: электрический (от батареи или сети), дизель, бензин, газ, эл. сеть		Дизель	Дизель	Дизель	Д
	1.4	Тип управления: ручной, пешеходный, стоя, сидя, комплектовщик заказов		Сидя	Сидя	Сидя	С
	1.5	Номинальная грузоподъемность/номинальная нагрузка	Q (т)	8.0	8.0	8.0	8.
	1.6	Центр загрузки	c (мм)	600	600	900	9(
	1.8	Расстояние от оси передних колес до спинок вил	x (мм)	613.5	664.5	613.5	6(
	1.9	Колесная база	y (мм)	2450	2450	2450	2(
Масса	2.1	Общая масса	кг	11259	11259	12169	1(
	2.2	Нагрузка на ось (с грузом), переднюю/заднюю	кг	17416 / 1844	17416 / 1844	18418 / 1751	1(
	2.3	Нагрузка на ось (без груза), переднюю/заднюю	кг	5453 / 5806	5453 / 5806	5310 / 6859	5(
Шины/шасси	3.1	Тип шин: P = пневматические, V = бандажные , SE = суперэластик		P	P	P	P
	3.2	Размер шин, передние		8.25x15 14PR1	8.25x15 14PR1	8.25x15 14PR1	8.
	3.3	Размер шин, задние		8.25x15 14PR1	8.25x15 14PR1	8.25x15 14PR1	8.
	3.5	Количество колес, передние/задние (X = ведущие)		4X / 21	4X / 21	4X / 21	4(
	3.6	Передняя колея колес	b_{10} (мм)	2003	2003	2003	2(
	3.7	Задняя колея колес	b_{11} (мм)	1535.6	1535.6	1535.6	1(
Размеры	4.1	Угол наклона мачты/каретки вил, вперед/назад	α / β (o)	5 / 92	5 / 92	5 / 92	5
	4.2	Высота по мачте, сложенная мачта	h_1 (мм)	3962L	3962	3462	3(
	4.3	Свободный ход ▲	h_2 (мм)	0	0	0	0
	4.4	Высота подъема ▲	h_3 (мм)	5500 / 5565	5500 / 5565	4500 / 4565	4(
	4.5	Высота по мачте, разложенная мачта ✚	h_4 (мм)	6725	6725	5898	5(
	4.7	Высота по защитному ограждению (кабине) ❍	h_6 (мм)	2531	2531	2531	2(
	4.7.1	Высота по кабине (открытая кабина)	(мм)	2549	2549	2549	2(
	4.8	Высота до сиденья/платформы оператора ✘	h_7 (мм)	1540	1540	1540	1(
	4.12	Высота буксировочного крюка	h_{10} (мм)	476	476	476	4(
	4.19	Габаритная длина	l_1 (мм)	5096.5	5096.5	5238	5(
	4.20	Длина до спинок вил	l_2 (мм)	3896.5	3896.5	4089	4(
	4.21	Габаритная ширина	b_1/b_2 (мм)	2239	2239	2239	2(
	4.22	Размеры вил ISO 2331 (длина x ширина x толщина)	s/e/l (мм)	65 x 200 x 1200	65 x 200 x 1200	65 x 200 x 1800	6(
	4.23	Каретка ISO 2328, класс/тип A, B		IVA	IVA	IVA	IV
	4.24	Ширина каретки вил ◗	b_3 (мм)	20303	20303	20303	2(
	4.31	Дорожный просвет под мачтой (с грузом)	m_1 (мм)	173	173	173	1(
	4.32	Дорожный просвет посреди колесной базы	m_2 (мм)	253	253	253	2(
	4.34.1	Ширина рабочего коридора для паллет 1000 x 1200, в ширину	A_{st} (мм)	5486.5	5486.5	5658.5	5(
	4.34.2	Ширина рабочего коридора для паллет 800 x 1200, вдоль	A_{st} (мм)	5686.5	5686.5	5858.5	5(
	4.35	Внешний радиус разворота	W_a (мм)	3673	3673	3794	3(
	4.36	Внутренний радиус разворота	b_{13} (мм)	1482	1482	1482	1(
	4.41	Угол рабочего коридора 90° (для паллет шириной 1200 и длиной 1000 мм)	(мм)	3045	3045	3150	3(
	4.42	Высота ступеньки (с земли на пол погрузчика)	(мм)	321	321	321	3(
	4.43	Высота ступеньки (между промежуточными ступеньками и землей)	(мм)	256	256	256	2(
Характеристики производительности	5.1	Скорость движения, с грузом/без груза	км/ч				
		Дизельный двигатель Stage IIIA	км/ч	23.2 / 23.8		23.2 / 23.8	
		Дизельный двигатель Stage IIIB	км/ч		23.2 / 23.8		2(
	5.2	Скорость подъема, с грузом/без груза	м/с	0.43 / 0.45	0.43 / 0.45	0.43 / 0.45	0.
	5.3	Скорость опускания, с грузом/без груза	м/с	0.41 / 0.37	0.41 / 0.37	0.41 / 0.37	0.
	5.5	Тяговое усилие, с грузом/без груза	kN				
		Дизельный двигатель Stage IIIA	kN	53.4 / 32.2		53.4 / 30.6	
		Дизельный двигатель Stage IIIB	kN		53.4 / 32.2		53
	5.7	Преодолеваемый наклон, с грузом/без груза	%				
		Дизельный двигатель Stage IIIA	%	29.5 / 30.5		28.1 / 26.6	
		Дизельный двигатель Stage IIIB	%		29.5 / 30.5		28
	5.10	Время разгона, с грузом/без груза		Hydraulic	Hydraulic	Hydraulic	H
Двигатель внутреннего сгорания	7.1	Производитель/модель двигателя		Cummins QSB3.3	Kubota 3.8L	Cummins QSB3.3	K
	7.2	Мощность двигателя в соответствии с ISO 1585	kW	82 @ 2400	82 @ 2400	82 @ 2400	82
	7.3	Частота вращения	мин.–1	2430	2400	2430	24
	7.4	Число цилиндров/рабочий объем	(-) / см3	4 / 3261	4 / 3769	4 / 3261	4
	7.5	Потребление топлива в соответствии с циклом VDI	l/h	9.4	9.1	9.8	9.
	8.1	Тип тягового привода		Powershift с электронным управлением	Powershift с электронным управлением	Powershift с электронным управлением	Po
Дополнительные данные	10.1	Рабочее давление гидросистемы для навесного оборудования	бар	155	155	155	15
	10.2	Объем масла для навесного оборудования ◊	л/мин.	93	93	93	93
	10.3	Емкость бак масла гидравлики	л	70.9	70.9	70.9	7(
	10.4	Емкость топливного бака	л	74.8	74.8	74.8	74
	10.7	Уровень шумового воздействия на оператора (с открытой/закрытой кабиной) ★	дБ(A)	79 / 79	79 / 79	79 / 79	79
	10.7.2	Гарантированный уровень шума согл. 2001/14/EC	дБ	106	106	106	10
	10.8	Тягово-сцепное устройство, тип DIN		Штифт	Штифт	Штифт	Ш

★ Измерено в соответствии с циклами испытаний и на основании значений веса, указанных в EN12053.
◊ Переменное значение
▲ Нижняя часть точка вил/ верхняя точка вил
✘ Полностью амортизированное сидение в сжатом состоянии
w Добавьте 50 мм на на ограждение каретки
❍ h6 с допуском +/- 5 мм. 2549 для кабины (опция).
✚ Без ограждения каретки
Спецификация автопогрузчика 80VX6 на основании:- 2-х секционная мачта LFL F80 высотой подъема 5500 мм до нижней точки вил/5565 мм до верхней точки вил, со стандартной кареткой 2030 мм, вилами 1200 мм.

Yale	Yale	Yale	Yale	Yale	Yale	1.1	Отличительный признак
GDP 80 VX9	**GDP 90 VX6**	**GDP 90 VX6**	**GLP 80 VX6**	**GLP 80 VX9**	**GLP 90 VX6**	1.2	
Kubota 3,8L Techtronix 332 / Techtronix 332+	Cummins 3,3L Techtronix 332	Kubota 3,8L Techtronix 332 / Techtronix 332+	GM 5,7L Techtronix 332 / Techtronix 332+	GM 5,7L Techtronix 332 / Techtronix 332+	GM 5,7L Techtronix 332 / Techtronix 332+		
Value / Productivity	Base	Value / Productivity	Value / Productivity	Value / Productivity	Value / Productivity		
Маслоохлаждаемые	Маслоохлаждаемые	Маслоохлаждаемые	Маслоохлаждаемые	Маслоохлаждаемые	Маслоохлаждаемые		
Дизель	Дизель	Дизель	СНГ	СНГ	СНГ	1.3	
Сидя	Сидя	Сидя	Сидя	Сидя	Сидя	1.4	
8.0	9.0	9.0	8.0	8.0	9.0	1.5	
900	600	600	600	900	600	1.6	
664.5	613.5	613.5	613.5	664.5	613.5	1.8	
2450	2450	2450	2450	2450	2450	1.9	
12169	11624	11624	11340	12250	11705	2.1	Масса
18418 / 1751	18762 / 1967	18762 / 1967	17434 / 1907	18436 / 1814	18664 / 2041	2.2	
5310 / 6859	5304 / 6424	5304 / 6424	5471 / 5869	5328 / 6922	5206 / 6499	2.3	
P	P	P	P	P	P	3.1	Шины/шасси
8.25x15 14PR1	8.25x15 14PR1	8.25x15 14PR1	8.25x15 14PR1	8.25x15 14PR1	8.25x15 14PR1	3.2	
8.25x15 14PR1	8.25x15 14PR1	8.25x15 14PR1	8.25x15 14PR1	8.25x15 14PR1	8.25x15 14PR1	3.3	
4X / 21	4X / 21	4X / 21	4X / 21	4X / 21	4X / 21	3.5	
2003	2003	2003	2003	2003	2003	3.6	
1535.6	1535.6	1535.6	1535.6	1535.6	1535.6	3.7	
5 / 92	5 / 92	5 / 92	5 / 92	5 / 92	5 / 92	4.1	Размеры
3462	3462	3462	3962	3462	3462	4.2	
0	0	0	0	0	0	4.3	
4500 / 4565	4500 / 4565	4500 / 4565	5500 / 5565	4500 / 4565	4500 / 4565	4.4	
5898	5725	5725	6725	5725	5725	4.5	
2531	2531	2531	2531	2531	2531	4.7	
2549	2549	2549	2549	2549	2549	4.7.1	
1540	1540	1540	1540	1540	1540	4.8	
476	476	476	476	476	476	4.12	
5238	5158.1	5158.1	5096.5	5238	5158.1	4.19	
4089	3958.1	3958.1	3896.5	4089	3958.1	4.20	
2239	2239	2239	2239	2239	2239	4.21	
65 x 200 x 1800	65 x 200 x 1200	65 x 200 x 1200	65 x 200 x 1200	65 x 200 x 1800	65 x 200 x 1200	4.22	
IVA	IVA	IVA	IVA	IVA	IVA	4.23	
20303	20303	20303	20303	20303	20303	4.24	
173	173	173	173	173	173	4.31	
253	253	253	253	253	253	4.32	
5658.5	5536.5	5536.5	5486.5	5658.5	5536.5	4.34.1	
5858.5	5736.5	5736.5	5686.5	5858.5	5736.5	4.34.2	
3794	3723	3723	3673	3794	3723	4.35	
1482	1482	1482	1482	1482	1482	4.36	
3150	3074	3074	3045	3150	3074	4.41	
321	321	321	321	321	321	4.42	
256	256	256	256	256	256	4.43	
			22.9 / 23.5	22.9 / 23.5	22.9 / 23.5	5.1	Характеристики производительности
	23.2 / 23.8						
23.2 / 23.8		23.2 / 23.8					
0.42 / 0.45	0.42 / 0.45	0.42 / 0.45	0.35 / 0.42	0.36 / 0.44	0.35 / 0.42	5.2	
0.41 / 0.37	0.41 / 0.37	0.41 / 0.37	0.41 / 0.37	0.41 / 0.37	0.41 / 0.37	5.3	
			53 / 32	53 / 31	53 / 31	5.5	
	53.4 / 31.4						
53.4 / 30.6		53.4 / 30.6					
			30 / 31	28 / 27	27 / 28	5.7	
	27.2 / 28.4						
28.1 / 26.6		27.2 / 28.4					
Hydraulic	Hydraulic	Hydraulic	Hydraulic	Hydraulic	Hydraulic	5.10	
Kubota 3.8L	Cummins QSB3.3	Kubota 3.8L	GM 5.7L	GM 5.7L	GM 5.7L	7.1	Двигатель внутреннего сгорания
82 @ 2400	82 @ 2400	82 @ 2400	97 @ 2400	97 @ 2400	97 @ 2400	7.2	
2400	2430	2400	2400	2400	2400	7.3	
4 / 3769	4 / 3261	4 / 3769	8 / 5735	8 / 5735	8 / 5735	7.4	
9.4	10.4	9.8	19.8 / 10.1	20.8 / 10.6	20.8 / 10.6	7.5	
ем Powershift с электронным управлением	Powershift с электронным управлением	Powershift с электронным управлением	Powershift с электронным управлением	Powershift с электронным управлением	Powershift с электронным управлением	8.1	
155	155	155	155	155	155	10.1	Дополнительные данные
93	93	93	93	93	93	10.2	
70.9	70.9	70.9	70.9	70.9	70.9	10.3	
74.8	74.8	74.8	-	-	-	10.4	
79 / 79	79 / 79	79 / 79	82 / 79	82 / 79	82 / 79	10.7	
106	106	105	107	107	107	10.7.2	
Штифт	Штифт	Штифт	Штифт	Штифт	Штифт	10.8	

Спецификация автопогрузчика 80VX9 на основании:- 2-х секционная мачта LFL F90 высотой поъема 4500 мм до нижней точки вил/4565 мм до верхней точки вил, со стандартной кареткой 2030 мм, вилами 1800 мм

Спецификация автопогрузчика 90VX6 на основании:- 2-х секционная мачта LFL F80 высотой поъема 4500 мм до нижней точки вил/4565 мм до верхней точки вил, со стандартной кареткой 2030 мм, вилами 1200 мм.

Примечания:

1 - Имеются другие типы шин

2 - Наклон назад для некоторых опций мачты ограничен 6о

3 - Ширина каретки составляет 2030 мм, ширина ограждения каретки - 2080 мм. Одиночные колеса должны проходить специальную экспертизу на соответствие условиям применения в SPED, прежде чем выполняется их заказ.

Серия VX

Серия Yale Veracitor VX
Эта серия автопогрузчиков отличается высокой производительностью и самыми низкими эксплуатационными расходами. Дизельный сажевый фильтр с активной регенерацией позволяет значительно сократить количество работ по обслуживанию. Рабочие параметры дизельного сажевого фильтра (DPF) непрерывно контролируются и отображаются на дополнительном дисплее, расположенном на уровне глаз оператора.

Дизельные двигатели
На модели Veracitor Base устанавливается известная своей надежностью марка дизельного двигателя Yale Veracitor Cummins QSB 3,3 л с турбонаддувом, который поставляется на нерегулируемые рынки. Модели Yale Veracitot Value и Productivity оснащаются новым совместимым со Stage **III**B дизельным двигателем Kubota V3800 E4 3,8 л или двигателем на сжиженном газе GM 5,7 л V8 для регулируемых рынков.

Двигатели с низким уровнем выбросов Kubota
Дизельный двигатель Stage **III**B Kubota V3800 E4 3,8 л (82 кВт при 2200 об/мин) отвечает жестким требованиям по выбросам, т.к. в нем используется ряд технологий, в том числе рециркуляция охлажденных отработанных газов, охлаждение наддувочного воздуха и Дизельный сажевый фильтр (DPF) активной регенерации, который снижает уровни сажи на 90% до 0,025 г/кВтч.

Stage IIIB = Высокая производительность и низкий уровень выбросов. Вы можете узнать погрузчики с низким уровнем выбросов по символу Stage **III**B.

ПРИМЕЧАНИЕ: *Дизельный двигатель Kubota объемом 3,8 л должен работать на дизельном топливе со сверхнизким содержанием серы (ULSD), максимальное содержание серы должно составлять 15 мг/л. Дизельное топливо с содержанием серы более 15 мг/л приведет к несоответствию характеристик выбросов для двигателя Stage IIIB и может повредить компоненты машины.*

Двигатели, работающие на СНГ
Двигатели Yale Veracitor VX GM VortecTM V8 оснащаются жестким чугунным блоком и крышками коренного подшипника. Коленчатый вал из чугуна с шаровидным графитом опирается на четыре коренных подшипника с кулачковым валом из литейного чугуна. Использование гидравлических толкателей клапана позволяет исключить необходимость ручной регулировки. Двигатели GM также оснащаются дроссельной заслонкой с электроприводом для точной работы и контроля.

Спецификации двигателя

Спецификация двигателя, работающего на СНГ	
Двигатель	GM
Цилиндры	V8
Рабочий объем	5,7 л
Мощность	98 кВт при 2400 об/мин
Крутящий момент	422 Нм при 1500 об/мин
Спецификация дизельного двигателя Stage IIIA	
Двигатель	Cummins
Цилиндры	4 в ряд
Рабочий объем	3,3 л
Мощность	82 кВт при 2400 об/мин
Крутящий момент	415 Нм при 1400 об/мин
Спецификация дизельного двигателя Stage IIIB	
Двигатель	Kubota
Цилиндры	4 в ряд
Рабочий объем	3,8 л
Мощность	82 кВт при 2400 об/мин
Крутящий момент	371 Нм при 1400 об/мин

Система подачи топлива
В двигателе GM, работающем на СНГ, используется система смешивания. В системе используется испаритель, встроенный в электронный регулятор давления, для превращения топлива из жидкого в газообразное состояние и последующей передачи нужного количества в смесительную камеру через электронный регулятор давления.

Дроссельная заслонка с электроприводом контролирует топливно-воздушную смесь до впускного коллектора. Электронный Блок управления двигателем управляет дроссельной заслонкой с электроприводом, электронным регулятором давления и опережением зажигания, чтобы обеспечить необходимый крутящий момент. В блок управления двигателем вводятся следующие данные: абсолютное давление во впускном коллекторе, температура воздуха на впуске, температура охлаждающей жидкости двигателя, давление масла двигателя, положение педали акселератора, угол поворота дроссельной заслонки, число оборотов двигателя, положение кулачкового вала, а также сигналы датчика кислорода до и после катализатора.

Трансмиссия

Трансмиссия Techtronix 332
Стандартная трансмиссия Techtronix 332 имеет три передачи для движения вперед и две передачи для движения назад, что позволяет легко преодолевать подъемы и обеспечивает большое тяговое усилие в сочетании с высокой ходовой скоростью. Тяговое усилие на первой передаче повышено для преодоления подъемов. Вторая и третья передачи используются при движении на большие расстояния, что позволяет с максимальной эффективностью использовать возможности двигателя.

Система автоматического торможения (ADS)
Она работает благодаря управляемому приведению в действие пакетов муфт для замедления погрузчика без необходимости выжимания тормозной педали. Пробуксовка колес при срабатывании управляемой системы реверсирования мощности (CPR) значительно снижена благодаря точному регулированию оборотов двигателя во время полного реверсирования мощности. Соответственно снижен износ шин, что позволяет уменьшить количество запасных шин на складе.

Управляемый откат назад (CRB)
Откатывание назад на склонах ограничено 75 мм в секунду, что облегчает и делает более эффективной процедуру опускания грузов и их разгрузки на рампах и склонах.

Трансмиссия Techronix 332+
Трансмиссия Techtronix 332+ имеет все стандартные функции трансмиссии Techtronix 332 плюс система динамического автоматического торможения (DADS) и гидравлическая система с автоматическим поддержанием оборотов двигателя (ASH) и автоматическим режимом толчкового перемещения, которая автоматически повышает обороты двигателя в случае приведения в действие гидравлического оборудования с одновременным регулированием скорости самого погрузчика. Функция управления реакцией дроссельной заслонки (TRM) обеспечивает точное соотношение между скоростью движения погрузчика и положением педали акселератора, что позволяет более точно управлять погрузчиком.

Система фильтрации с сетчатым фильтром в канале всасывания с размером ячеек 100 микрон и в возвратном канале с размеров ячеек 10 микрон защищает трансмиссию от абразивных примесей.

Гидравлическая система с автоматическим **поддержанием оборотов двигателя Auto-Speed Гидравлический s (ASH) и автоматическим режимом толчкового перемещения**
При поднимании груза обороты двигателя автоматически повышаются для подачи полной мощности на гидравлическую систему. Система управления погрузчиком Intelix VSM™ поддерживает скорость движения (или не позволяет погрузчику сдвинуться с места) до тех пор, пока оператор выжимает педаль акселератора. Оператору не нужно прикладывать усилия для точного позиционирования, что

значительно повышает производительность и облегчает его работу.

Система регулирования реакции дроссельной заслонки (TRM)
Эта система позволяет оператору поддерживать скорость движения в соответствии с положением ноги на педали акселератора. Например, скорость движения может регулироваться как на ровных поверхностях, так и на склонах без дополнительного выжимания педали акселератора. Система также выполняет компенсацию при использовании гидравлики и при изменении тягового усилия.

Динамическая система автоматического торможения (DADS)
Она позволяет оператору снижать скорость погрузчика без использования тормозов. Интенсивность торможения задается на программируемом пульте управления значениями от 1 до 10. Интенсивность торможения может дополнительно регулироваться скоростью, с которой оператор убирает ногу с педали акселератора. Кроме того, трансмиссия имеет электронное управление переключением передач, плавное толчковое перемещение, выключатель, блокирующий включение стартера при включенной передаче и защиту от включения стартера при работающем двигателе. Одна педаль позволяет управлять как толчковым перемещением, так и торможением.

Опциональные педали толчкового перемещения/тормозов могут устанавливаться по желанию заказчика.

Система охлаждения
Модульный радиатор состоит из секций для охлаждающей жидкости, трансмиссионного масла и впускного воздуха. Нагнетательный вентилятор диаметром 500 мм подает воздух для охлаждения. Водяной насос с непрерывной смазкой и высокопроизводительный радиатор с горизонтальным расположением трубок обеспечивают быстрый отвод тепла. Герметичная система охлаждения работает при давлении 1,0 бар. В ее составе имеется расширительный бачок для контроля уровня охлаждающей жидкости. Для крепления радиатора использованы эластичные крепежные элементы, что обеспечивает долгий срок его службы.

Ведущий мост
Ведущие мосты способны выдерживать высокие нагрузки и поглощают удары. Колесные ступицы посажены на большие конические роликовые подшипники. Ведущий вал передает крутящий момент от двигателя и трансмиссии на ведущую ось. Крутящий момент, передаваемый от трансмиссии, распределяется планетарным редуктором, гипоидным эпициклическим ЗК и шестеренчатым дифференциалом.

Ведущая ось является “автономным” узлом, который изолирован от трансмиссии при помощи ведущего вала и сверхпрочных резиновых разъединителей. Хвостовики полуосей с шлицевым креплением имеют скругленные вальцованные поверхности, что повышает устойчивость к крутильным нагрузкам. Магнитная пробка картера используется для сбора металлических частиц, взвешенных в масле, смазывающем ось, что снижает износ компонентов.

Тормоза
В стандартной комплектации внутрь оси устанавливаются погруженные в масло тормозные диски для защиты окружающей среды. Тормоза с низким усилием выжимания педали не требуют регулировки и серьезного техобслуживания, обеспечивая вместе с тем очень длительный срок службы.

Контролируемое давление гидравлической жидкости используется для приведения в действие погруженных в масло тормозных дисков через приводимый в действие тормозной педалью клапан пропорционального регулирования. Эта система обеспечивает единообразное перемещение педали для оптимального управления погрузчиком. Независимый стояночный тормоз с ручной регулировкой и отключением при помощи кнопки оснащен звуковой сигнализацией, которая срабатывает, если оператор покидает погрузчик, не включив стояночный тормоз.

Рулевое управление
Рулевое управление с гидроусилением (гидростатический рулевой механизм) обеспечивает управление с обратной связью и позволяет снизить число механических соединений, что снижает уровень ударных нагрузок от неровностей поверхности и облегчает техобслуживание. Рулевое колесо диаметром 30 см с текстурированной поверхностью и рукояткой для вращения имеет всего лишь четыре оборота от упора до упора. Расположенный по центру рулевой цилиндр установлен между ограничителями оси с управляемыми колесами для его защиты.

Ось с управляемыми колесами
Ось с управляемыми колесами выполнена из ковкой стали методом литья и установлена в фенопластовые вкладыши для обеспечения высокой стабильности и надежности шарнирного соединения. Ось с управляемыми колесами имеет конические подшипники и нерегулируемый наконечник рулевой тяги для повышения срока службы.

Шасси
Шасси, разработанные с использованием самых современных методов конечных элементов, имеют элементы рамы толщиной 25 мм и прочные унифицированные рамные узлы с низкой ступенькой для облегчения посадки оператора. Эргономичная защита надголовного пространства состоит из балок для обеспечения хорошей обзорности и снижения уровня шума. Двери “крыло чайки” с обеих сторон обеспечивают отличный доступ в кабину.

Место водителя
На месте водителя имеются электрогидравлические минирычаги Yale AccuTouch™, встроенные в правый подлокотник кресла водителя для создания оптимальной эргономики на рабочем месте. Расположенная “по-автомобильному” большая одиночная педаль толчкового перемещения/тормоза устанавливается в стандартной комплектации. Резиновые напольные коврики снижают уровень шума и вибраций. Плиту пола можно поднять без использования инструментов, что значительно облегчает процесс техобслуживания. Расположенная на малой высоте ступенька и удобные поручни обеспечивают легкий доступ на место водителя и высадку из погрузчика, а также идеальные условия при движении задним ходом.

Система управления автопогрузчиком Intellix Vehicle System Manager
Это главный контроллер погрузчика, позволяющий контролировать функции и системы погрузчика и управлять ими. Шинная технология CANbus позволяет уменьшить количество проводов и обеспечивает комплексный обмен данными между системами погрузчика. Эргономично расположенная приборная панель непрерывно подает сигналы обратной связи оператору и обеспечивает доступ к кодам обслуживания. Комплексные интегрированные средства диагностики позволяют быстро и просто находить и устранять неисправности. Электрическая система оснащается

Серия VX

Модели: GDP/GLP 80VX6, 80VX9, 90VX6

герметичными разъемами и датчиками Холла для обеспечения самой высокой надежности.

Гидравлическая система

Гидравлическая система оснащается шестеренчатым насосом с чугунным литым корпусом для обеспечения тихой и эффективной работы. Система защищена от перегрузок главным предохранительным клапаном для контура подъема и вспомогательным предохранительным клапаном для контуров наклона и вспомогательных функций. Трансмиссионная жидкость подвергается двойной очистке при помощи сетчатого фильтра с размером ячеек 100 микрон в канале всасывания и сетчатого фильтра с размером ячейки 10 микрон в возвратном канале. Гидравлическая емкость встроена в раму. Аварийный клапан опускания груза устанавливается для опускания груза в случае перебоя в подаче мощности. Торцевые уплотнительные кольца круглого сечения на всех соединениях гидравлической системы, на которые подается высокое давление.

Подъемные рамы

Подъемные рамы Yale Simplex LFL (ограниченная высота свободного подъема) и Triplex FFL (полная высота свободного подъема). Рамы имеют опорные ролики со скругленными торцами для эффективного поглощения направленных вперед, назад и поперечных нагрузок. Износные накладки, противостоящие боковым нагрузкам, позволяют периодически регулировать боковые зазоры. Прокатные швеллеры подъемной рамы выполнены из высокопрочной стали для обеспечения устойчивости к их раскатыванию роликами рамы. Широкие (2,03 м) Г-образные каретки являются стандартным оборудованием, обеспечивая отличную обзорность и возможность установки разнообразных вилочных подхватов и навесного оборудования. Также имеются каретки на штифтовых креплениях.

Опции

- Система защиты трансмиссии с глушением двигателя
- Система мониторинга премиум-класса
- Внутренний вынос и встроенный позиционер бокового выноса вилочного подхвата
- Аккумулятор

- Запуск двигателя без ключа (при помощи вспомогательного пускового включателя)
- Тормоз со светодиодом и фонари заднего хода
- Фары головного света и фонари заднего хода с галогеновыми лампочками
- Фары головного света и фонари заднего хода с светодиодными лампочками
- Ограничитель скорости движения
- Наклон с возвратом в заданное положение
- Интегрированная кабина оператора
- Поворотные полностью подвесные кресла с виниловой и тканевой обшивкой
- Педаль управления направлением движения
- Система предупреждения столкновений
- Пароль оператора
- Сигнализация - включение при движении задним ходом 82-102 дБ(А) - саморегулируемая
- Проблесковый маячок оранжевого цвета - включение кнопкой
- Цельнолитые и радиальные шины
- 4-функциональный (2 вспом.) гидравлический распределительный клапан
- Наклон 5° вперед/6° назад
- Огнетушитель
- Подъемные проушины

НАК МАШИНЕРИ

ОФИЦИАЛЬНЫЙ ДИЛЕР В РОССИИ

8-800-2000-919

www.yalerussia.ru

№ документа 220990365 Ред.08

Все права защищены. Напечатано в Нидерланды (0316HG) RU.

Безопасность. Погрузчик соответствует действующим требованиям ЕС. Изменение спецификации возможно без предварительного уведомления.

Yale, VERACITOR и являются зарегистрированными торговыми марками. PEOPLE, PRODUCTS, PRODUCTIVITY, PREMIER, Hi-Vis и CSS являются торговыми марками, действующими в Соединенных Штатах Америки и в некоторых других юрисдикциях. MATERIALS HANDLING CENTRAL и MATERIAL HANDLING CENTRAL являются знаками обслуживания, действующими в Соединенных Штатах Америки и в некоторых других юрисдикциях. охраняется законом об авторских правах. © Yale Europe Materials Handling 2016. Все права защищены. Погрузчик на иллюстрации изображен с дополнительным оборудованием. Страна регистрации: Англия и Уэльс. Регистрационный номер компании: 02636775